HEICO	VIS DIN 7991	ACIER

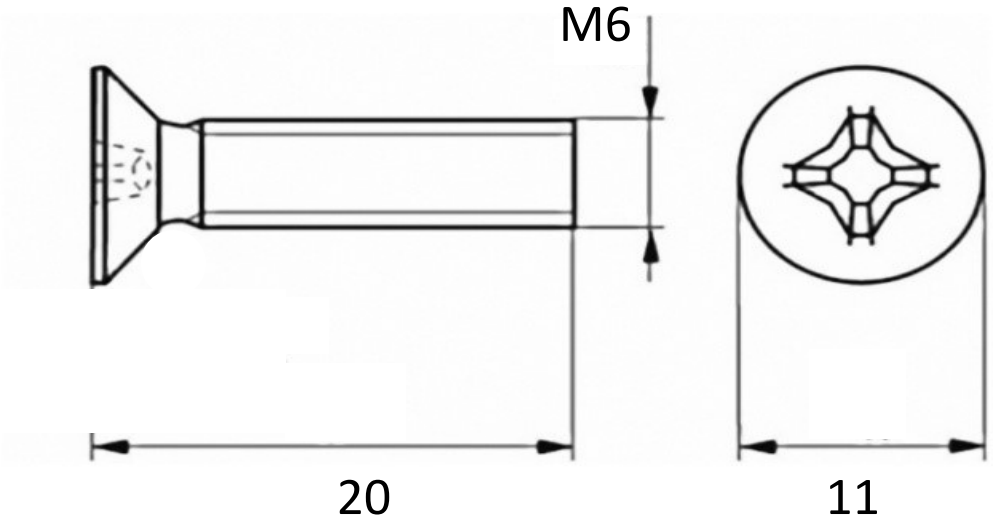

REPRODUCTION INTERDITE SANS NOTRE ACCORD

Certification	Reach - RoHS

Conditionnement	Boîte	Carton	Palette

Poids			Finition	Zingué

Observations :

Suivant Norme ISO 2768m		01/09/2019