HEICO	VIS RELIEUR	ACIER

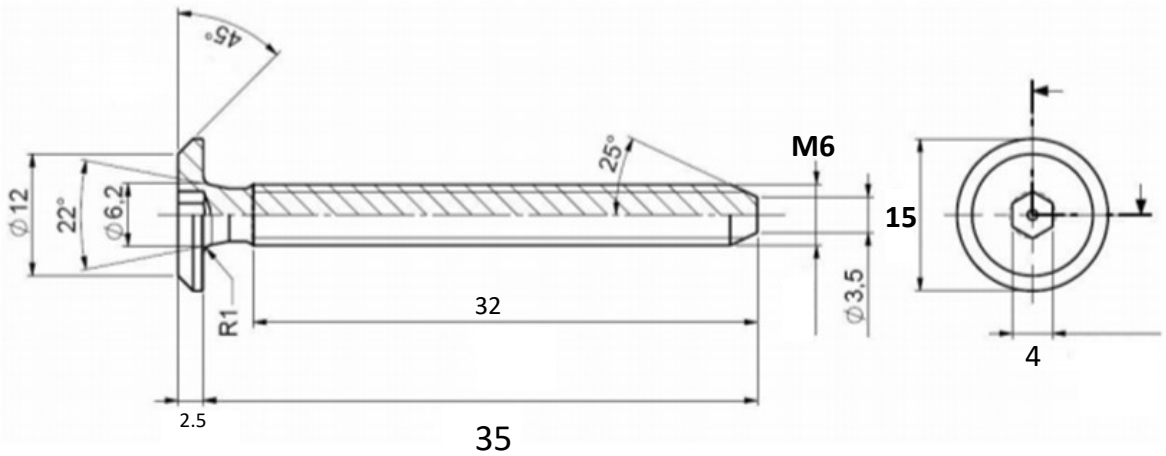

REPRODUCTION INTERDITE SANS NOTRE ACCORD

Certification	Reach - RoHS

Conditionnement	Boîte	Carton	Palette
		2 000	

Poids		Finition	Bronze

Observations :

Minimum de Production

Suivant Norme ISO 2768m		01/09/2019