HEICO	PERLE Ø 6,5 mm	LAITON

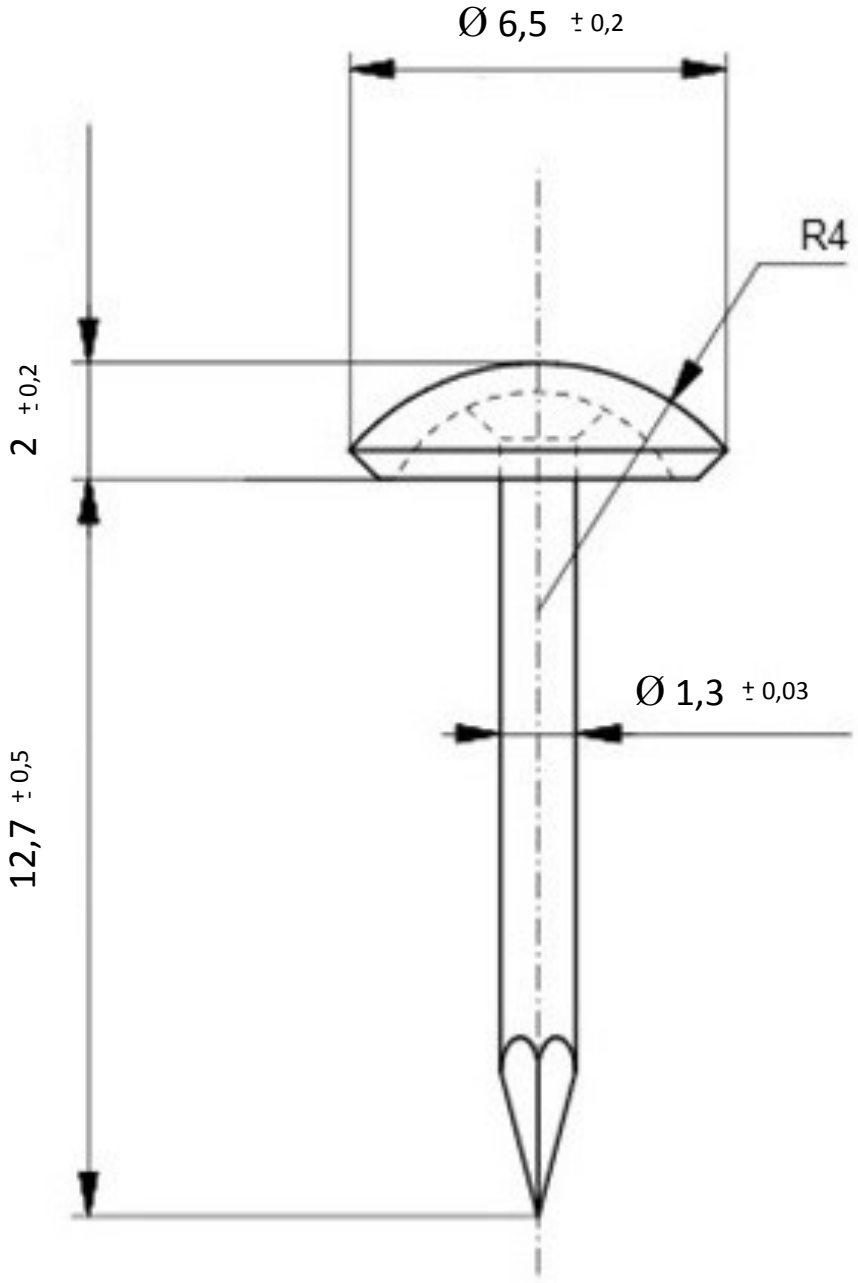

REPRODUCTION INTERDITE SANS NOTRE ACCORD

Composition	Cu	Zn	Sn	Pb	Ni	
	63,29	Reste	-	0,006	0,009	

Conditionnement	Boite	Carton	Palette
	1 000		

Poids	0,36 Kg / 1000	Résistance en traction	450 N/mm2

Observations :

Suivant Norme ISO 2768m		01/09/2019