HEICO	VIS BOIS	ACIER

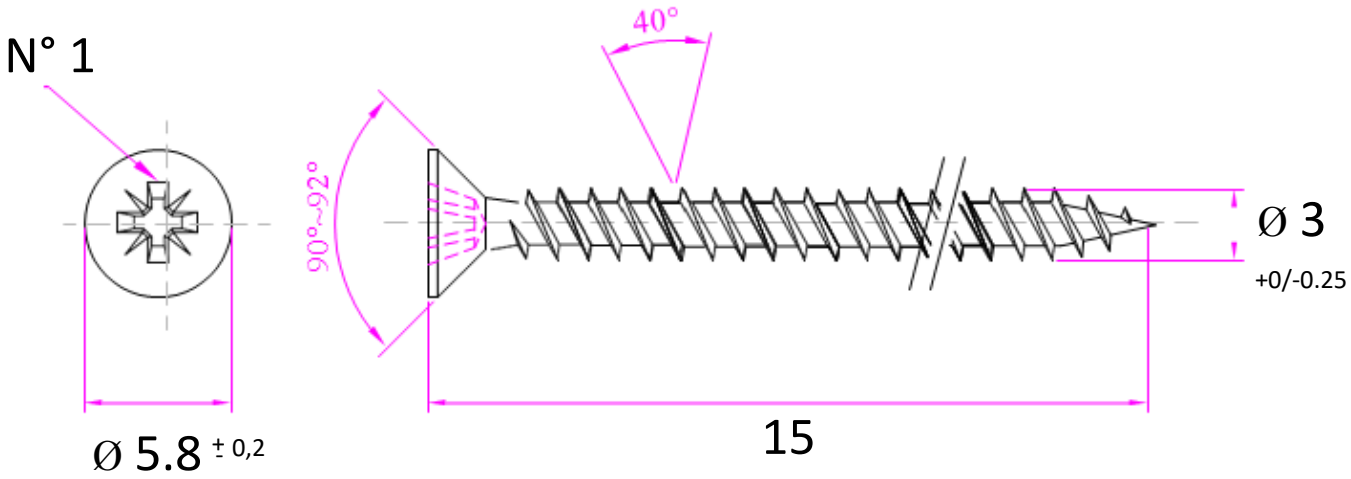

REPRODUCTION INTERDITE SANS NOTRE ACCORD

Certification	REACH / RoHS

Conditionnement	Boîte	Carton	Palette
	2.000 pcs	20 000 pcs	

Poids	0.6 Kg / 1000	Finition	Zingué

Observations :

Minimum de production à valider

Suivant Norme ISO 2768m		01/09/2019