| | | |
|---|---|---|
| HEICO | VIS RELIEUR | ACIER |

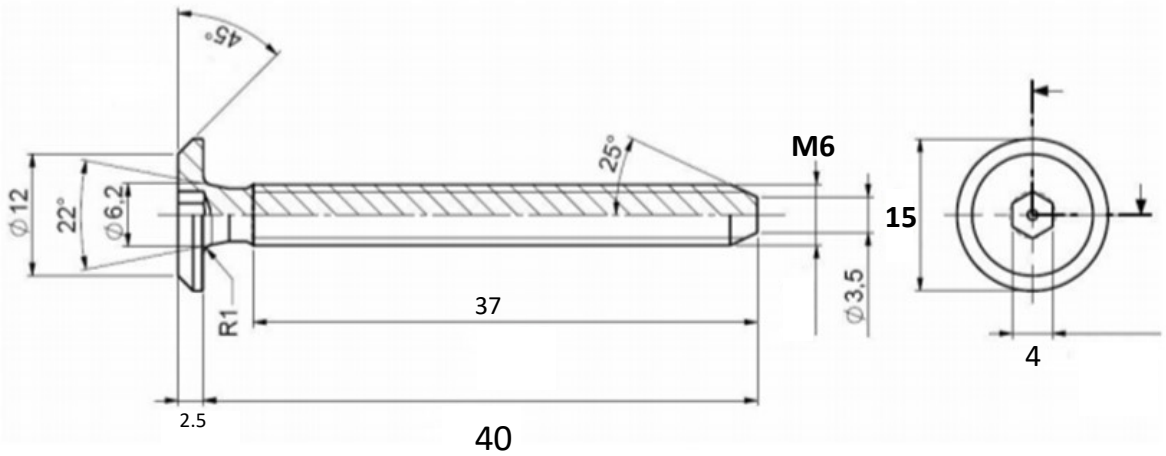


**REPRODUCTION INTERDITE SANS NOTRE ACCORD**

| | |
|---|---|
| Certification | Reach - RoHS |

| Conditionnement | Boîte | Carton | Palette |
|---|---|---|---|
| | | 1 500 | |

| | | | |
|---|---|---|---|
| Poids | | Finition | Nickelé |

Observations :

| | | |
|---|---|---|
| Suivant Norme ISO 2768m | | 01/09/2019 |