HEICO	PERLE Ø 22 mm	FER

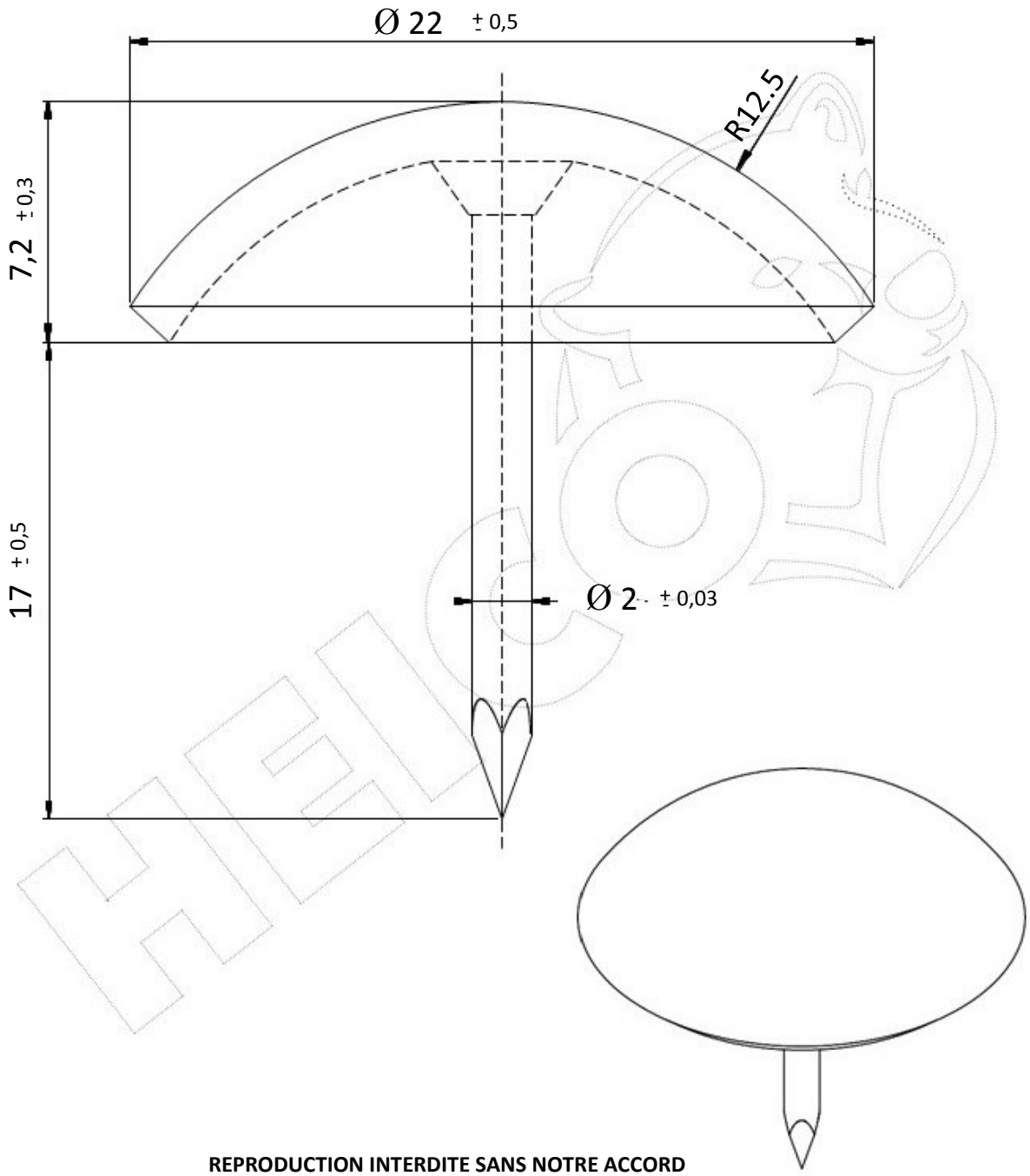

REPRODUCTION INTERDITE SANS NOTRE ACCORD

Composition	C	Si	Mn	P	S	Al
	0,066	0,011	0,339	0,01	0,011	0,045

Conditionnement	Boite	Carton	Palette
	500	4 000	

Poids	5,03 Kg / 1000	Résistance en traction	356 N/mm2

Observations :

Suivant Norme ISO 2768m		01/09/2019