HEICO	SF 16H	FER

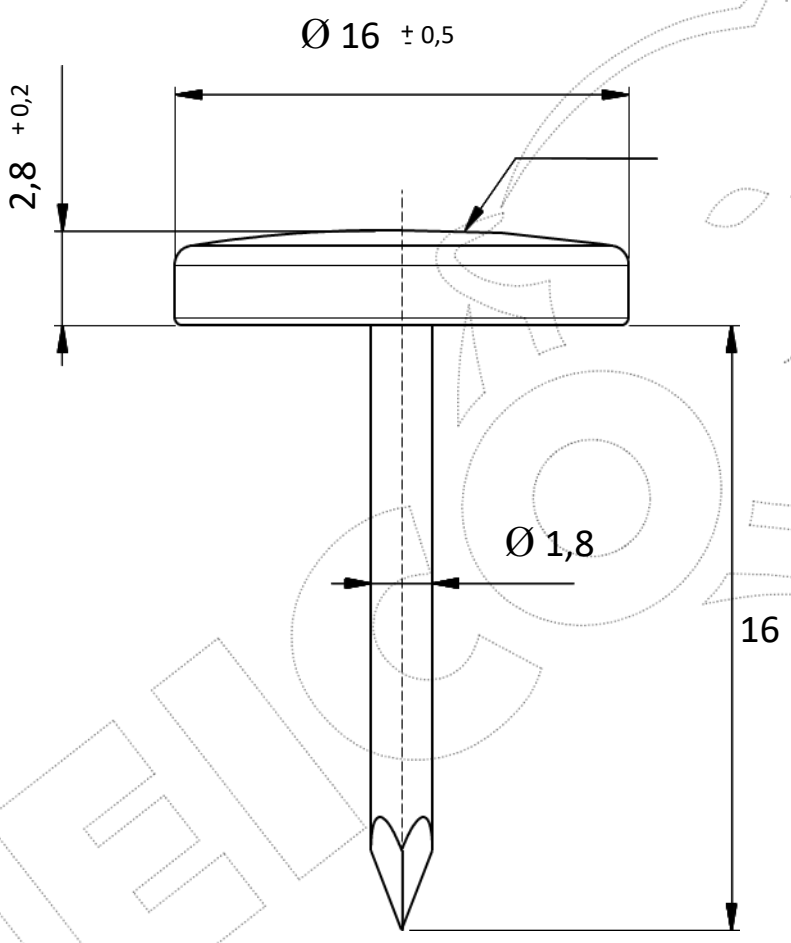

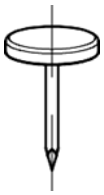

REPRODUCTION INTERDITE SANS NOTRE ACCORD

Composition	C	Si	Mn	P	S	Al
	0,066	0,011	0,339	0,01	0,011	0,045

Conditionnement	Boite	Carton	Palette
	100		

Poids		Résistance en traction	356 N/mm2

Observations :

Suivant Norme ISO 2768m		01/09/2019