HEICO	TAQUET	PLAST

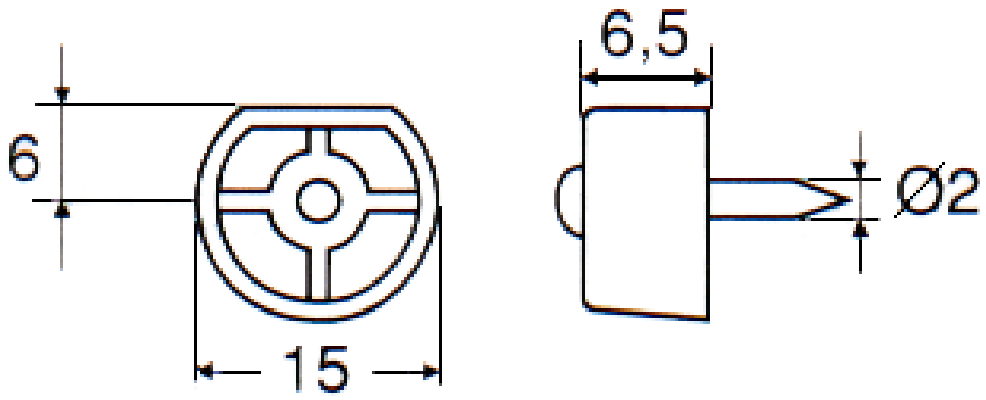

REPRODUCTION INTERDITE SANS NOTRE ACCORD

Certification	Reach - RoHS

Conditionnement	Boîte	Carton	Palette
	1 000	4 000	

Poids		Finition	Blanc

Observations :

Suivant Norme ISO 2768m		01/09/2019